s=176 м², 8900 X 9900 мм

s=176 м², 8900 X 9900 мм

План 1 этажа

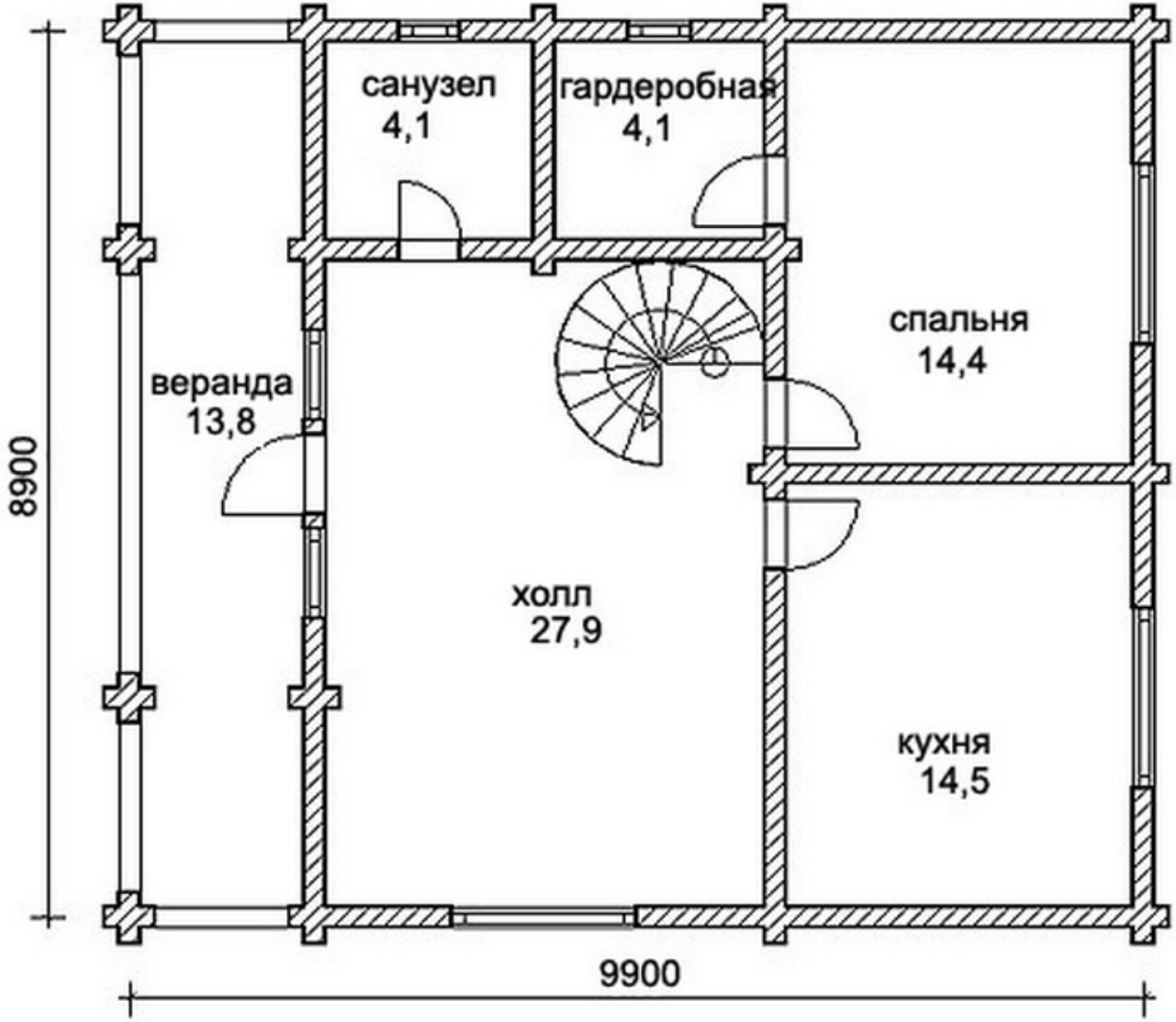

s=176 м², 8900 X 9900 мм

План 2 этажа

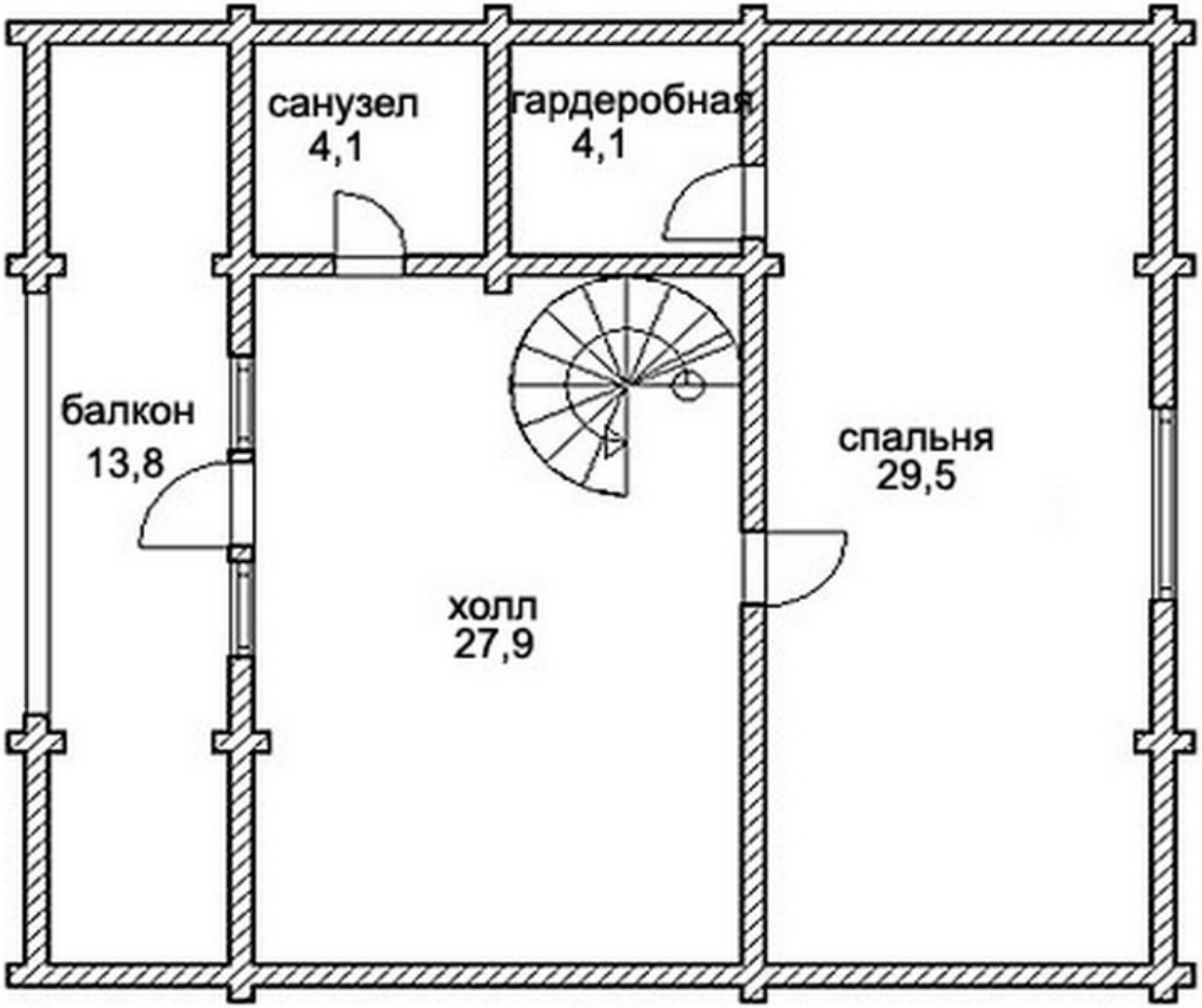

s=176 м², 8900 X 9900 мм

Проект DD2-489

Общая площадь дома - 176,0 кв.м.
Стены - оцилиндрованное бревно

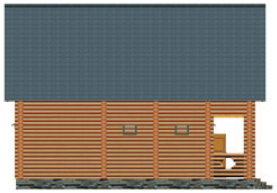

План 1 этажа

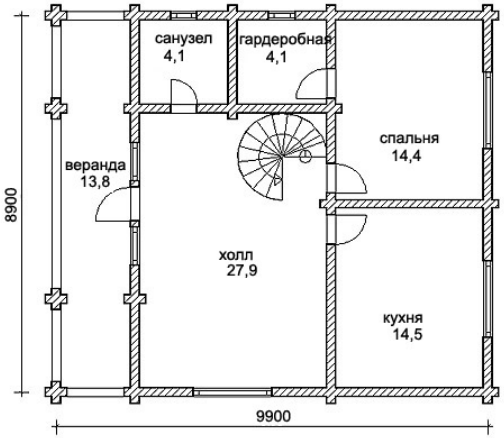
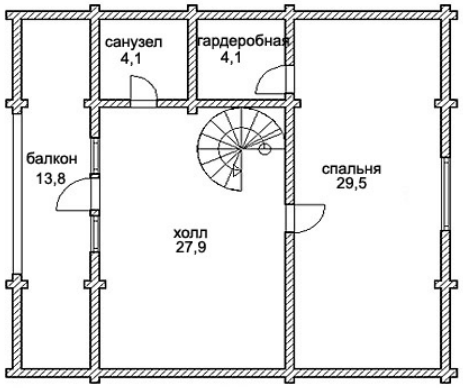
План 2 этажа