S=170 м², 6700 X 14900 мм

s=170 м², 6700 X 14900 мм

План 1 этажа

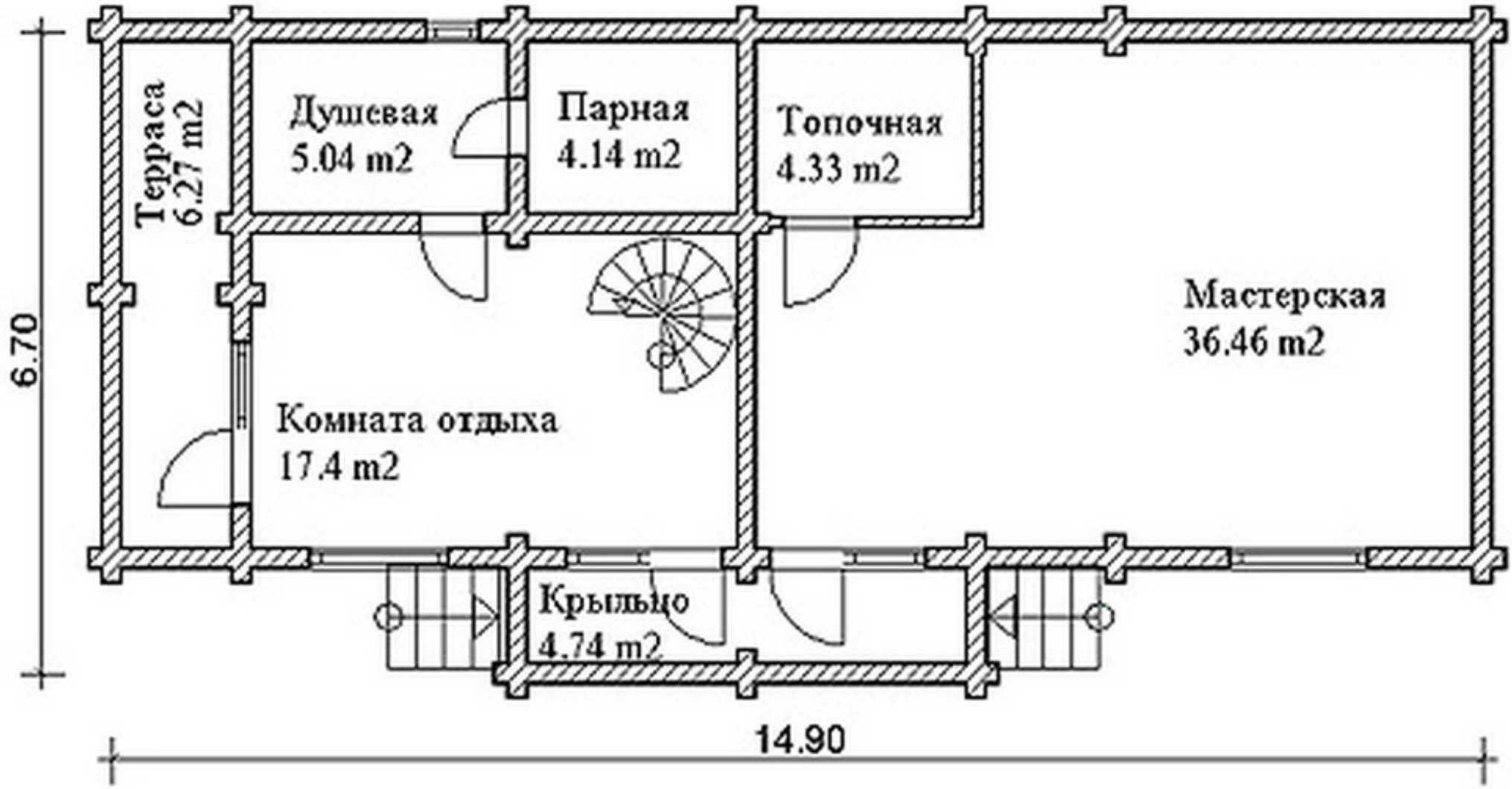

s=170 м², 6700 X 14900 мм

План мансарды

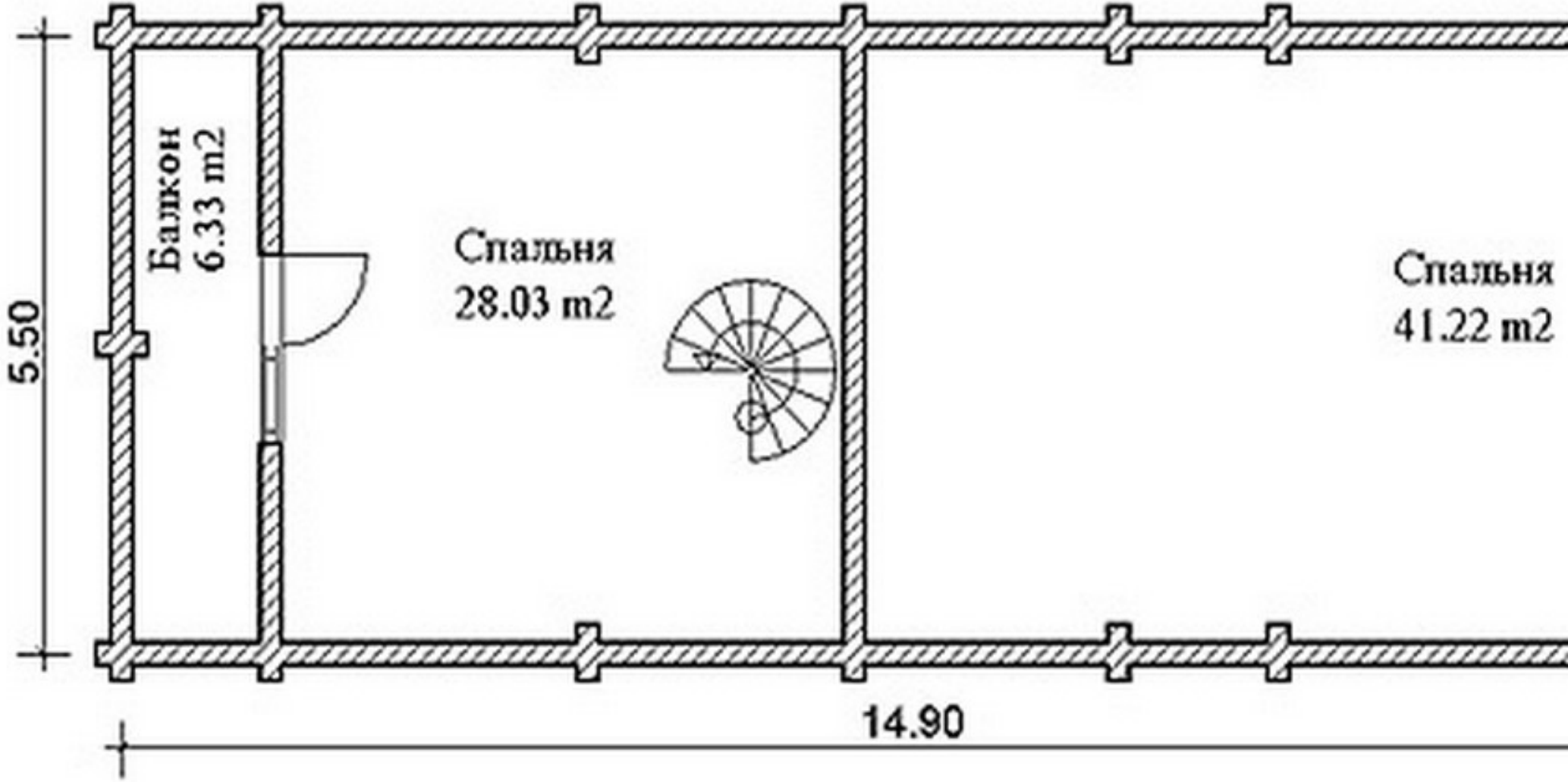

s=170 м², 6700 X 14900 мм

Проект DD2- 487

Общая площадь дома - 170,0 кв.м.
Стены - оцилиндрованное бревно

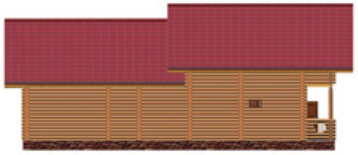

План 1 этажа

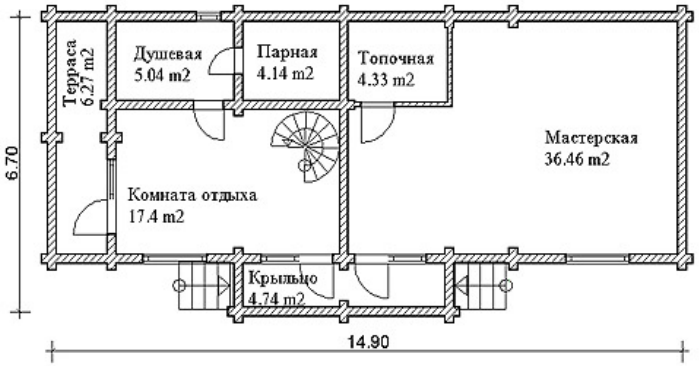
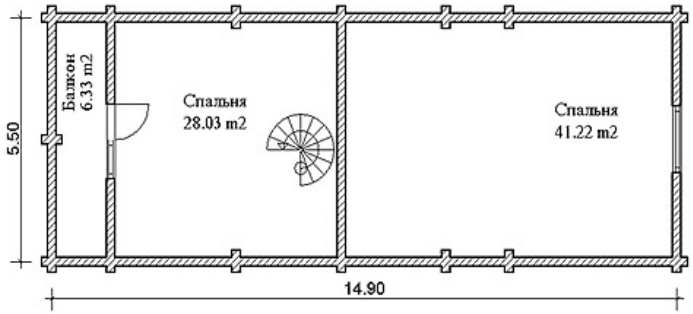
План мансарды